Кулачковые выключатели

BNS 816-B03-TOB-08-603-11

Код заказа: BNS03FL

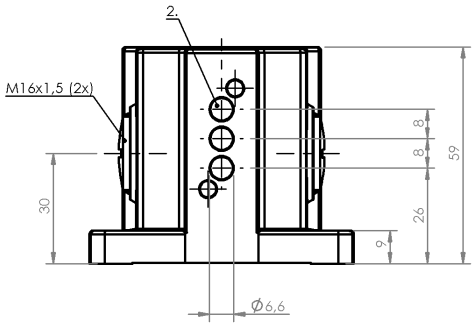

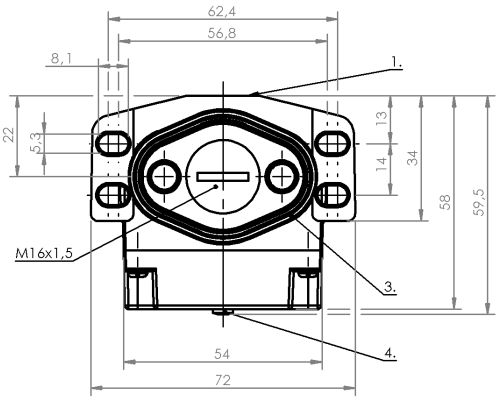

1) Опорная кромка 2) Активная поверхность 3) Уплотнительное кольцо 4) Функциональный индикатор FD/FE/LL

Display/Operation

Индикация функций	1-3. Точка переключения: Световод

Electrical connection

Тип разъема	1-3. Точка переключения: Винтовая клемма
Электрическое исполнение	3-/4-проводн.

Electrical data

Длительный ток	1-3. Точка переключения: 0.13 A
Расчетное рабочее напряжение Ue	1-3. Точка переключения: 24 В=

Environmental conditions

Степень защиты IEC 60529	IP67
Температура окружающей среды	-25…70 °C

Functional safety

MTTF (40°C)	BES 517-312-Y: 1620 a

General data

Базовый стандарт	IEC 60947-5-2
Исполнение	Индуктивный
Принцип действия	1-3. Точка переключения: Индуктивный
Разрешение на эксплуатацию/ конформность	CE

Material

Материал корпуса	Алюминий
Материал корпуса, защита поверхности	анодир.

Mechanical data

Переключающий элемент	1-3. Точка переключения: BES 517-312-Y
Расстояние до толкателя, 1-я точка переключения	26 mm
Расстояние между выступами - активная поверхность	1-3. Точка переключения: 0… 0.90 mm
Установка	вертикально
Фланец, ввод	1 Резьбовой выход M16

Output/Interface

Переключающий выход	PNP Замыкающий контакт (NO)

Range/Distance

Дальность действия	1.1 mm
Надежная дальность срабатывания Sa	1-3. Точка переключения: 0.9 mm
Расстояние между точками переключения	8 mm
Расчетный промежуток срабатывания Sn	1-3. Точка переключения: 1.1 mm

Указанное значение MTTF / B10d не гарантирует каких-либо свойств и/или срока службы; речь идет только об экспериментальных данных, не имеющих обязательного характера. Эти данные не продлевают срок давности по гарантийным претензиям и не влияют на него каким-либо иным образом.

Следует особо отметить, что указанные здесь продукты не являются элементами обеспечения безопасности в смысле Директивы 2006/42/EC

ст. 2c. Тем не менее, двухканальная схема использования продукции позволяет реализовать структуры, соответствующие стандарту EN 13849-1, с высоким уровнем производительности.
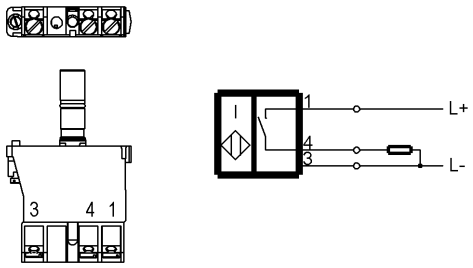
Wiring Diagram