Кулачковые выключатели

BNS 819-B06-D08-46-11-FC

Код заказа: BNS03U3

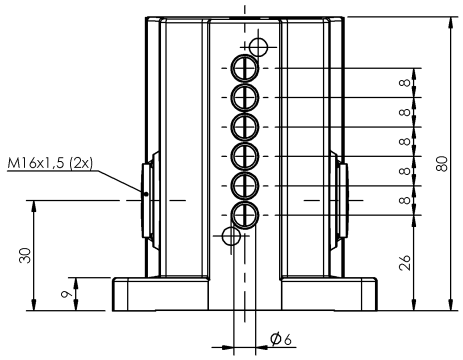

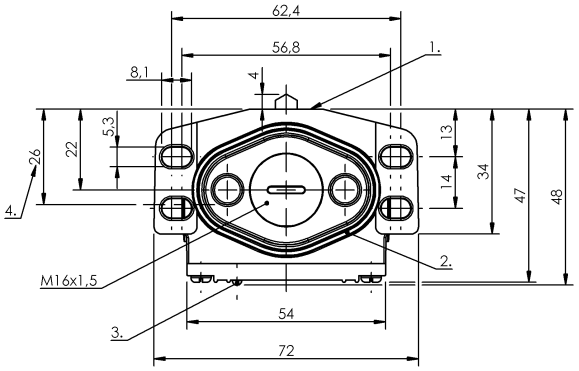

1) Опорная кромка 2) Уплотнительное кольцо 3) Функциональный индикатор FC 4) Кабельный ввод

A 039147

Display/Operation

Индикация функций	1-6. Точка переключения: FC - 6…24 В

Electrical connection

Тип разъема	1-6. Точка переключения: Винтовая клемма

Electrical data

Длительный ток	1-6. Точка переключения: 5 A
Расчетное рабочее напряжение Ue	1-6. Точка переключения: 250 В~
Функция переключения, механическая	одноконтактный переключатель
Частота переключения	1-6. Точка переключения: 200/мин

Environmental conditions

Степень защиты IEC 60529	IP67
Температура окружающей среды	-5…85 °C

Functional safety

B10d (EN ISO 13849-1)	BSE 70,1: 10 миллионов циклов переключения

General data

Базовый стандарт	IEC 60947-5-1
Исполнение	Щелчковый контакт
Принцип действия	1-6. Точка переключения: механический
Разрешение на эксплуатацию/ конформность	CE CCC

Material

Материал контактов	1-6. Точка переключения: Чистое серебро
Материал корпуса	Алюминий
Материал корпуса, защита поверхности	анодир.
Материал толкателя	1-6. Точка переключения: 1.4034

Mechanical data

Количество точек переключения	6x Крыша
Направление приближения	продольно, парралельно привинчиваемой поверхности
Переключающий элемент	1-6. Точка переключения: BSE 70,1
Расстояние от кулачка до опорной кромки	1-6. Точка переключения: 2.30…2.80 mm
Скорость трогания с места	1-6. Точка переключения: 20 m/min
Срок службы, механич.	1-6. Точка переключения: 10 млн. переключений
Усилие переключения	1-6. Точка переключения: 8 N
Установка	параллельно
Фланец, ввод	1 Резьбовой выход M16
Форма толкателя	1-6. Точка переключения: Крыша

Range/Distance

Воспроизводимость	1-6. Точка переключения: ±0.02 mm

Указанное значение MTTF / B10d не гарантирует каких-либо свойств и/или срока службы; речь идет только об экспериментальных данных, не имеющих обязательного характера. Эти данные не продлевают срок давности по гарантийным претензиям и не влияют на него каким-либо

иным образом.

Следует особо отметить, что указанные здесь продукты не являются элементами обеспечения безопасности в смысле Директивы 2006/42/EC ст. 2c. Тем не менее, двухканальная схема использования продукции позволяет реализовать структуры, соответствующие стандарту EN 13849-1, с высоким уровнем производительности.
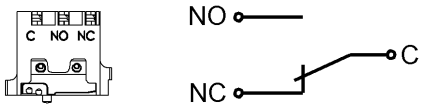
Wiring Diagram