Оптоэлектронные датчики

BOD 23K-LI01-S4

Код заказа: BOD0020

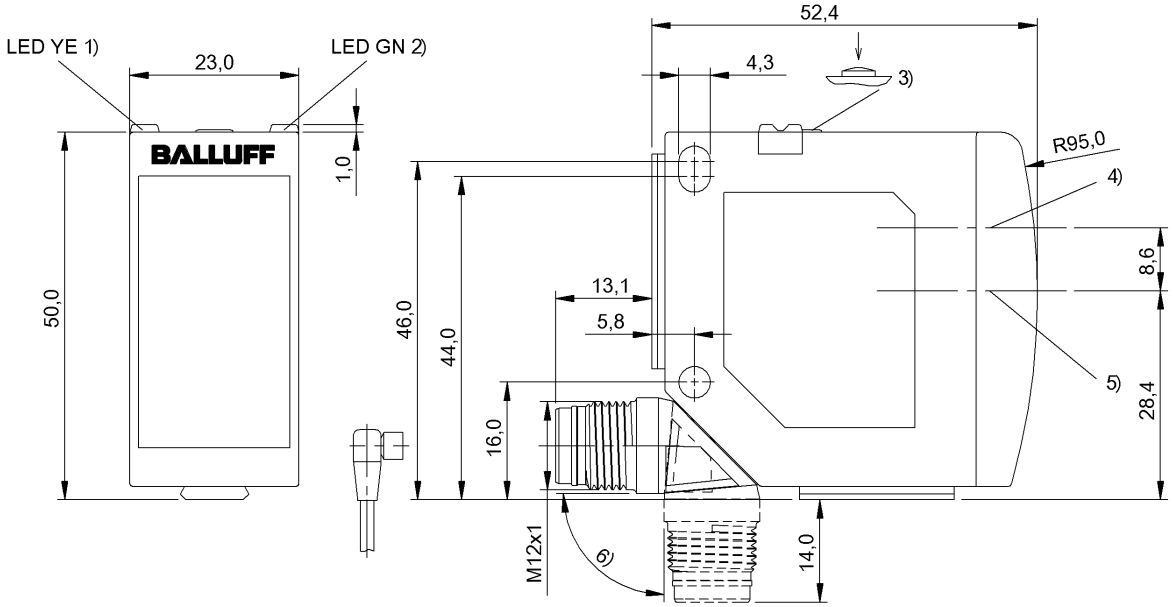

1) Функция выхода 2) Напряжение питания 3) Кнопка запоминания 4) Оптическая ось, передатчик 5) Оптическая ось, приемник 6) Поворачивается на 270°

IND. CONT. EQ 77HA for use in the secondary of a class 2 source of supply

Display/Operation

Возможность регулировки	Коммутирующий выход Q Коммутирующий выход PNP/NPN Замыкающий контакт/размыкающий контакт Рабочий диапазон
Задатчик	Кнопка (1 шт.)
Индикация	СИД ЗЕЛ: рабочее напряжение Состояние коммутации - СИД ЖЛТ
Индикация рабочего напряжения	да

Electrical connection

Защита от короткого замыкания	да
Разъем	M12x1-Прочие, 4--конт.

Electrical data

Гистерезис H, макс. (% от Sr)	0.3 %
Длительность импульса t, макс.	0.008 µs
Ёмкость нагрузки, макс., при Ue	0.1 µF
Задержка включения Ton, макс.	1.2 мс
Задержка выключения toff, макс.	1.2 мс
Защита от переполюсовки	да
Класс защиты	II
Остаточная волнистость, макс. (% от Ue)	10 %
Падение напряжения Ud, макс., при Ie	2 V
Рабочее напряжение Ub	18…30 VDC
Расчетное рабочее напряжение Ue=	24 V
Расчетный рабочий ток Ie	100 mA
Ток холостого хода Io, макс. при Ue	60 mA
Частота переключения	500 Hz

Environmental conditions

Степень защиты IEC 60529	IP67
Степень защиты согласно DIN 40050	IP69K
Температура окружающей среды	-40…60 °C
Температура окружающей среды, макс.	60 °C UL: макс. +45°C
Температура окружающей среды, мин.	-40 °C UL: min. -20 °C

Functional safety

MTTF (40°C)	188 a

General data

Базовый стандарт	IEC 60947-5-2, IEC 60947-5-7

Оптоэлектронные датчики

BOD 23K-LI01-S4

Код заказа: BOD0020

Область применения	Измерение расстояния
Разрешение на эксплуатацию/ конформность	CE cULus Ecolab
Серия	23K
Форма	квадр. Разъем поворотный

Material

Активная поверхность, материал	PMMA
Материал корпуса	ABS

Mechanical data

Крепление	Винт M4
Макс. момент затяжки	1.5 Nm
Размеры	51 x 23 x 52.4 mm

Optical data

Вид излучения	Лазер Красный свет
Длина волны	655 nm
Класс лазера по IEC 60825-1	1
Посторонний свет, макс.	5000 Lux
Размер светового пятна	5.5 x 7 mm при 5 м

Output/Interface

Интерфейс	IO-Link 1.1
Переключающий выход	PNP/NPN/автоопределение Замыкающий контакт/ размыкающий контакт (NO/ NC)

Range/Distance

Дальность действия	100…5000 mm
Диапазон измерения	100…5000 mm
Условное расстояние переключения sn	5 m, регулир.

Дополнительная информация по MTTF или B10d содержится в сертификате MTTF / B10d

Указанное значение MTTF / B10d не гарантирует каких-либо свойств и/или срока службы; речь идет только об экспериментальных данных, не имеющих обязательного характера. Эти данные не продлевают срок давности по гарантийным претензиям и не влияют на него каким-либо иным образом.

Connector view

Wiring Diagram

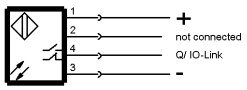

Symbols for Optoelectronic Sensors

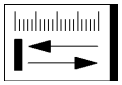

Warning Symbols

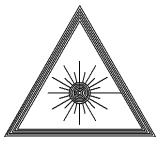

КЛАСС ЛАЗЕРА 1 по IEC 60825-1