Photoelectric Sensors

BOS 12M-PS-1YA-BO-C-03

Код заказа: BOS0010

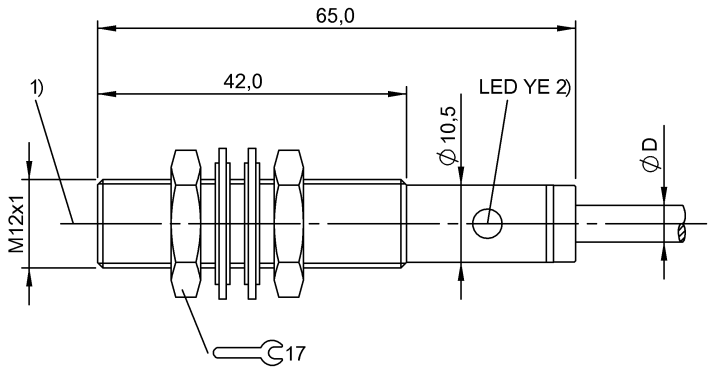

1) Оптическая ось 2) Функция выхода

LISTED IND. CONT. EQ. 81U2
for use in the secondary of a class 2 source of supply

Display/Operation

Индикация	Функция выхода – СД ЖЕЛ

Electrical connection

Диаметр кабеля D	4.60 mm
Длина кабеля	3 m
Защита от короткого замыкания	да
Количество проводников	3
С защитой от неправильного подключения	да
Сечение проводника	0.34 mm²
Тип разъема	Cable, 3.00 m, PVC

Electrical data

Выходное сопротивление Ra	33,0 кОм
Гистерезис H, макс. (% от Sr)	20.0 %
Ёмкость нагрузки, макс., при Ue	0.5 µF
Задержка включения Ton, макс.	2,5 мс
Задержка выключения toff, макс.	2,5 мс
Задержка готовности Tv, макс.	100 ms
Защита от переполюсовки	да
Категория применения	DC-13
Остаточная волнистость, макс. (% от Ue)	15 %
Остаточный ток Ir, макс.	50 µA
Падение напряжения Ud, макс., при Ie	2.5 V
Рабочее напряжение Ub	10…30 VDC
Расчетное напряжение изоляции Ui	75 V DC
Расчетное рабочее напряжение Ue=	24 V
Расчетный рабочий ток Ie	200 mA
Стабильность повторяемости, макс. (% от Sr)	5.0 %
Степень загрязнения	3
Ток холостого хода Io, макс. при Ue	20 mA
Частота переключения	200 Hz

Environmental conditions

Степень защиты IEC 60529	IP67
Температура окружающей среды	-5…55 °C

General data

Базовый стандарт	IEC 60947-5-2
Марка	GLOBAL
Разрешение на эксплуатацию/ конформность	cULus CE
Серия	12M
Форма	Цилиндр Оптика прямая

Material

Активная поверхность, материал	PMMA
Защита поверхности	никелир.
Материал корпуса	Латунь
Материал оболочки	PVC

Mechanical data

Крепление	Гайка M12x1
Макс. момент затяжки	15 Nm
Размеры	Ø 12 x 65 mm

Optical data

Вид излучения	СИД Красный свет
Посторонний свет, макс.	5000 Lux

Характеристика струи	расхождение

Output/Interface

Переключающий выход	PNP Замыкающий контакт (NO)

Range/Distance

Дальность действия	0…100 mm
Диапазон измерения	0…100 mm
Температурный дрейф, макс. (% от Sr)	10 %
Условное расстояние переключения sn	100 mm

Remarks

Принадлежности заказываются отдельно.
Базовый объект (измерительная пластина): серый лист, 100 x 100 90% отражение, осевое приближение.
После устранения перегрузки датчик снова готов к работе.

Wiring Diagram

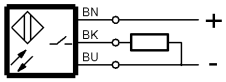
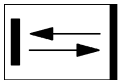
Symbols for Optoelectronic Sensors