Оптоэлектронные датчики

BOS 50K-NS-PR10-S4

Код заказа: BOS01N3

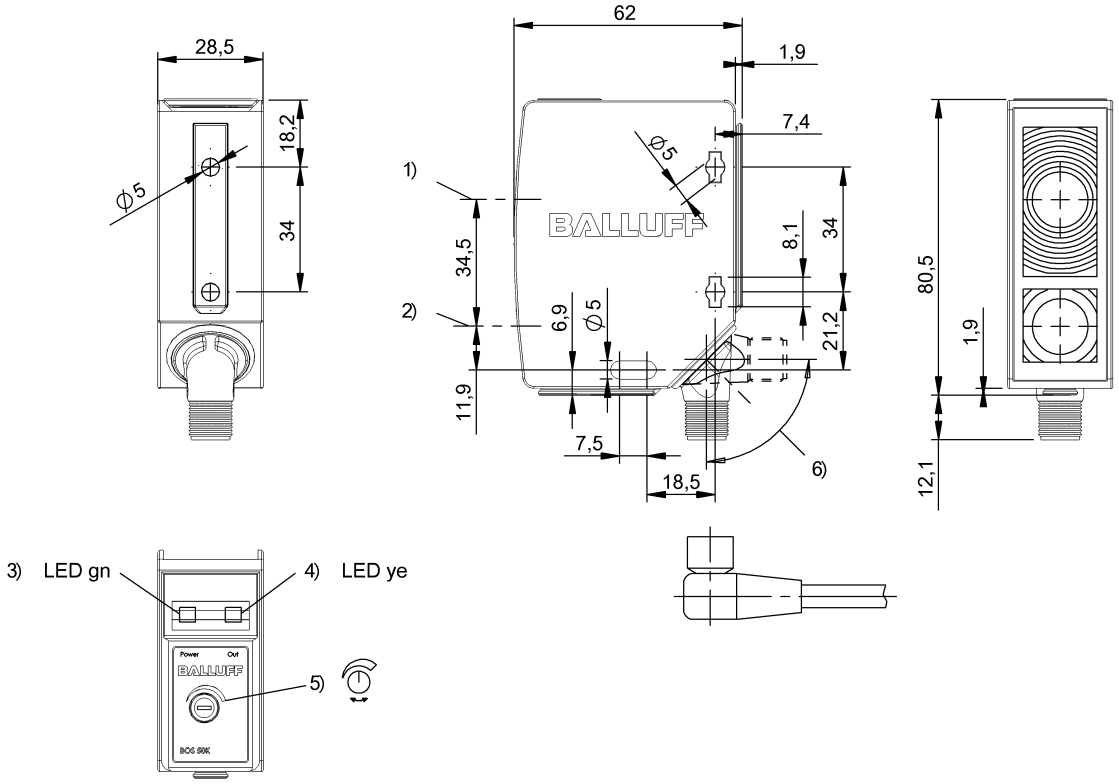

1) Оптическая ось, приемник 2) Оптическая ось, передатчик 3) Напряжение питания 4) Прием света / пограничная зона 5) Sn 6) Поворачивается на 270°

Display/Operation

Возможность регулировки	Дальность срабатывания (Sn)
Задатчик	Потенциометр 270° (1 шт.)
Индикация	СИД ЗЕЛ: рабочее напряжение Предельный диапазон – СД ЖЛТ, мигает Прием света - СИД ЖЛТ

Electrical connection

Защита от короткого замыкания	да
Контакты, защита поверхности	позолоченный
Разъем	M12x1-Прочие, 4--конт., A-с кодированием
С защитой от неправильного подключения	да

Electrical data

Ёмкость нагрузки, макс., при Ue	0.3 µF
Задержка включения Ton, макс.	1.25 мс
Задержка выключения toff, макс.	1.25 мс
Задержка готовности Tv, макс.	150 ms
Защита от переполюсовки	да
Категория применения	DC-13
Класс защиты	II
Остаточная волнистость, макс. (% от Ue)	10 %
Остаточный ток Ir, макс.	10 µA
Падение напряжения Ud, макс., при Ie	2.5 V
Рабочее напряжение Ub	10…30 VDC
Расчетное напряжение изоляции Ui	250 V AC
Расчетное рабочее напряжение Ue=	24 V
Расчетный рабочий ток Ie	100 mA
Ток холостого хода Io, макс. при Ue	50 mA
Частота переключения	400 Hz

Environmental conditions

Степень защиты IEC 60529	IP67
Температура окружающей среды	-5…55 °C

General data

Базовый стандарт	IEC 60947-5-2
Разрешение на эксплуатацию/ конформность	cULus CE
Серия	50K
Форма	квадр. Разъем поворотный

Оптоэлектронные датчики

BOS 50K-NS-PR10-S4
Код заказа: BOS01N3

Material

Активная поверхность, материал	Стекло
Материал корпуса	PC ABS

Mechanical data

Крепление	Винт M5
Размеры	28.5 x 80.5 x 62 mm

Optical data

Вид излучения	СИД Красный свет
Длина волны	630 nm
Поляризационный фильтр	да
Посторонний свет, макс.	10000 Lux
Размер светового пятна	200 x 200 mm при 10 м
Светодиодная группа по IEC 62471	Свободная группа
Характеристика струи	расхождение

Output/Interface

Переключающий выход	NPN Замыкающий контакт (NO) (контакт 4)

Range/Distance

Дальность действия	0…18 m
Диапазон измерения	0…18 m
Температурный дрейф, макс. (% от Sr)	10 %
Условное расстояние переключения sn	18 m, регулир.

Remarks

После устранения перегрузки датчик снова готов к работе.
Только для областей применения по NFPA 79 (машины с напряжением питания до 600 В). Для подключения устройства нужно использовать кабель R/C (CYJV2) с подходящими характеристиками.
Подробная информация: см. Руководство по эксплуатации.
Принадлежности заказываются отдельно.

Connector view

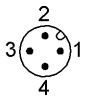

Wiring Diagram

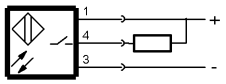

Diagram

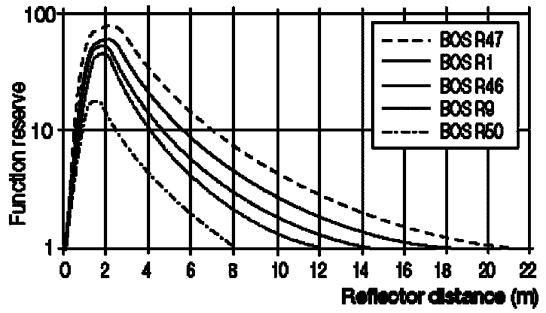
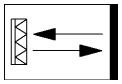
Symbols for Optoelectronic Sensors