Кулачковые выключатели

BSE 44.0-RK

Код заказа: BSE0008

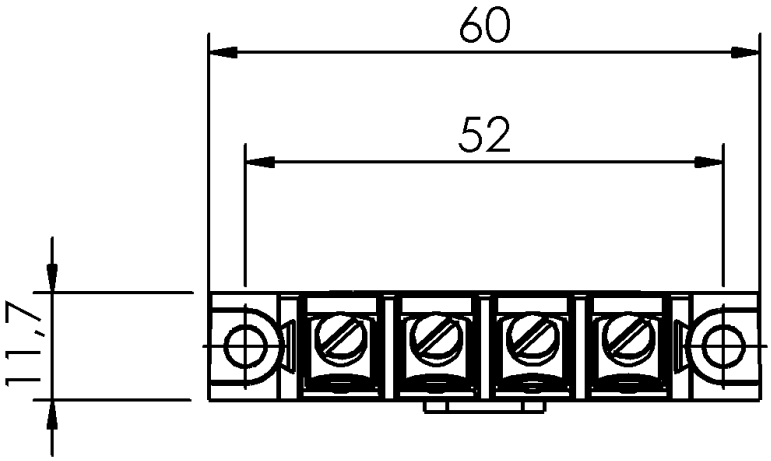

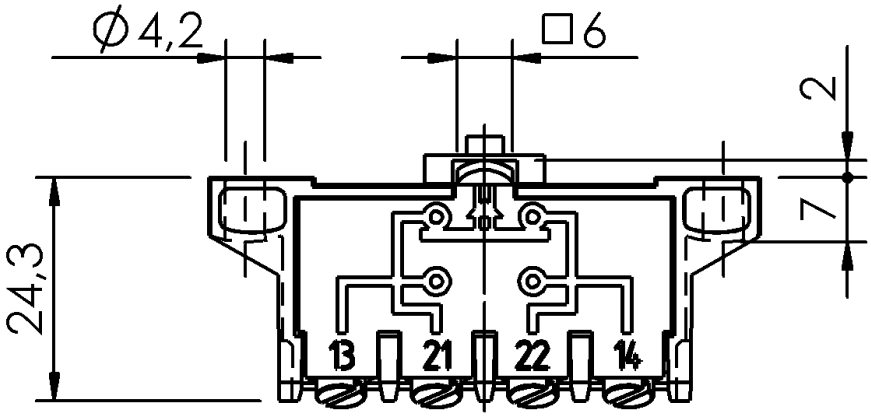

Electrical connection

Разъем	M3
Система контактов	Двухконтурный переключатель один замыкатель и один размыкатель с гальванической развязкой Двойное прерывание
Тип разъема	1. Точка переключения: Винтовая клемма

Кулачковые выключатели

BSE 44.0-RK
Код заказа: BSE0008

Electrical data

Длительный ток	1. Точка переключения: 6.0 A
Коммутационная способность при 220 В=	0,5 A, L/R = 200 мс
Коммутационная способность при 24 В=	4 A, L/R = 200 мс
Коммутационная способность при 250 В~ 40...60 Гц	6 A cos φ = 1 2 A cos φ = 0,8 1 A cos φ = 0,4
Макс. время переключения	10 ms
Мин. нагрузка при 24 В=	20 mA
Мин. срок службы, механич.	30 млн. переключений
Номинальное напряжение	250 VAC
Переключений в минуту	300
Переходное сопротивление, макс.	40 mOhm
Переходное сопротивление, макс., указание	Новое состояние
Принцип переключения	Схема с мгновенным переключением, самоочищающаяся
Расположение контактов	NC: 21+22 ЗАМ: 13+14
Усилие переключения, макс.	4.80 N

Environmental conditions

Температура окружающей среды	-5…85 °C

General data

Время переключения	10 ms
Использование для серии	BSW 819-492 BSW 819-493
Макс. длительность дребезга	1.50 ms
Разрешение на эксплуатацию/ конформность	CE

Material

Материал контактов	Чистое серебро,позолоч.
Материал контактов	1. Точка переключения: Чистое серебро,позолоч.
Материал корпуса	Термопласт, GF
Материал крышки	Термопласт
Материал крышки	Термопласт

Mechanical data

Макс. момент затяжки	120 Ncm
Мин. усилие переключения	3.60 N
Сечение в месте соединения	1.5 mm²