OAA 280 IPP3K-IBS

Lichttaster mit Hintergrundausblendung

Diffuse Sensor with Background Suppression

Détecteur à réflexion directe avec suppression d'arrière-plan

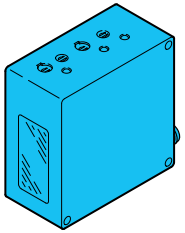

di-soric GmbH & Co. KG
Steinbeisstraße 6
DE-73660 Urbach
Fon: +49 (0) 71 81 / 98 79 - 0
Fax: +49 (0) 71 81 / 98 79 - 179
info@di-soric.com
www.di-soric.com

203171

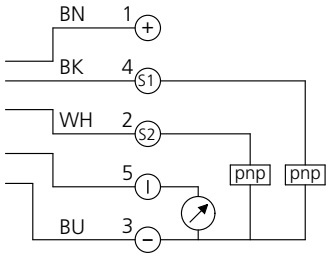

BN = braun/brown/marron
BK = schwarz/black/noir
BU = blau/blue/bleu
WH = weiß/white/blanc
GN/YE = grün/gelb/green/yelow/vert/jaune
= //

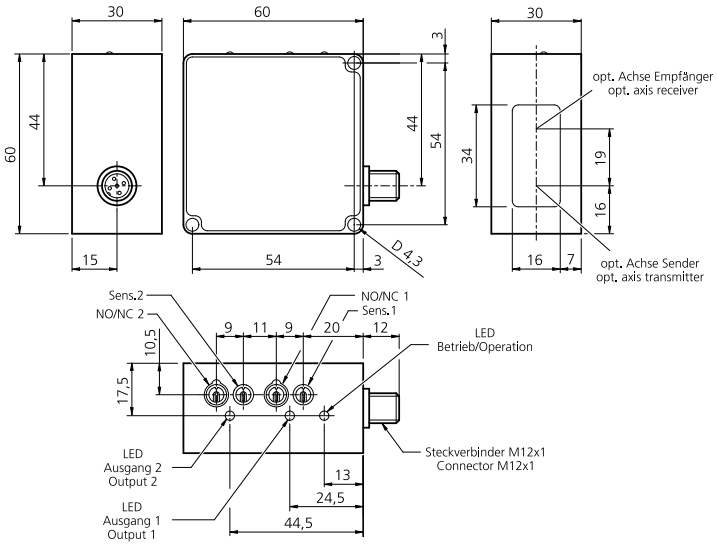

mm (typ.)

Technische Daten (typ.)	Technical data (typ.)	Caractéristique techniques	+20°C, 24V DC
Sendelicht	Emitted light	Type de lumière	Infrarot/Infrared/Infrarouge, 880 nm, getaktet/clocked/modulée
Betriebsspannung	Service voltage	Tension d'alimentation	15 ... 35 V DC
Eigenstromaufnahme	Internal power consumption	Courant absorbé	< 60 mA
Tastweite	Operating distance	Portée de détection	20 ... 280 mm
Schaltausgang	Switching output	Sortie de commutation	pnp, 200 mA, NO/NC, umschaltbar/switchable/commutable
Analogausgang	Analog output	Sortie analogique	4 ... 20 mA, unlinearisiert/unlinearized/non linéaire
Umgebungstemperatur	Ambient temperature	Température d'utilisation	-10 ... +60 °C
Schutzart	Protection class	Indice de protection	IP 67

Sicherheitshinweis
Diese Geräte sind nicht zulässig für Sicherheitsanwendungen, insbesondere bei denen die Sicherheit von Personen von der Gerätefunktion abhängig ist.
Der Einsatz der Geräte muss durch Fachpersonal erfolgen.

Safety instructions
The Instruments are not to be used for safety applications, in particular applications in which safety of persons depends on proper operation of the instruments.
These instruments shall exclusively be used by qualified personnel.

Instructions de sûreté
La mise en œuvre de ces appareils doit être effectuée par du personnel qualifié. Ils ne doivent pas être utilisées pour des applications dans lesquelles la sécurité des personnes dépend du bon fonctionnement du matériel.