ecomat200

DN4032

PSU-2AC/24VDC-5A

Системы оценки, блоки питания

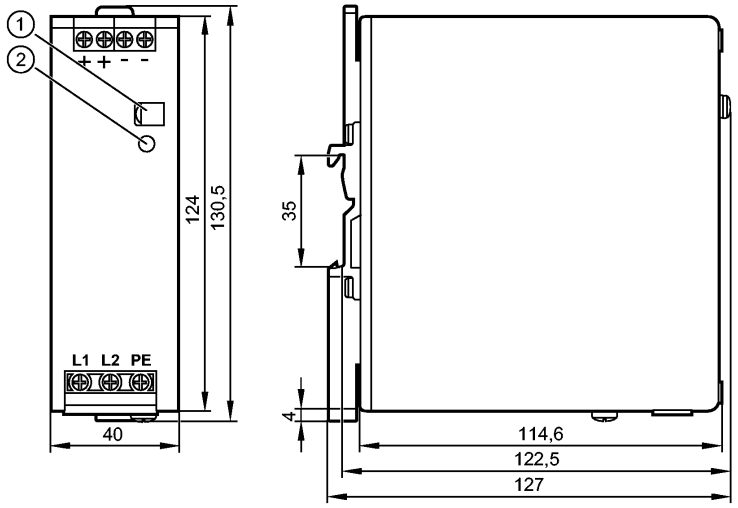

1: Потенциометр 24...28 V DC
2: LED DC ok

Характеристики

Блок питания 24 V DC, импульсный

Выходная мощность 120 W

импульсный блок питания

Регулируемый выходной ток 5 A

Область применения

Применение	регулируемый блок питания для датчиков, приводов, преобразователей и ПЛК

Электронные данные

Диапазон напряжения на входе	[V]	380...480 AC; - 15 % / + 20 %
Номинальное напряжение	[V]	2 x 400 AC
Частотный диапазон	[Hz]	47...64
Номинальная частота	[Hz]	50 / 60
Выходное напряжение	[V]	24...28 DC; регулируемый; выходное напряжение SELV, PELV
Выходной ток	[A]	5 (24 V DC) / 4,3 (28 V DC)
Пик выходного тока	[A]	6 (24 V DC) / 5,2 (28 V DC)
Выходная мощность	[W]	120
Максимальная выходная мощность	[W]	144; ≤ 45 °C разрешено постоянно; > 45 °C < 1 минута каждые 10 минут
Коэффициент мощности		0,45 (400 V AC; 50 Hz) / 0,43 (480 V AC; 60 Hz); **)
Резерв мощности	[%]	20
Остаточная пульсация	[mVpp]	< 50
Пиковый ток при включении	[A]	4 (400 V AC; 50 Hz) / 4 (480 V AC; 60 Hz); **)
Einschaltstrombegrenzung		да
КПД	[%]	90,4 (400 V AC; 50 Hz) / 90 (480 V AC; 60 Hz); **)
Защита от короткого замыкания		да
Защита от перегрузок по току		да
допустимая перегрузка		постоянный выходной ток
Защита от перенапряжения	[V]	< 32 DC
Übertemperaturschutz		да
Защита внешнего входа		≤ B-6 A / ≤ C-3 A

Допустимые отклонения от номинальных значений параметров	[W/K]	3 (60...70 °C)
Время работы при отключении питания	[ms]	27 (400 V AC; 50 Hz) / 48 (480 V AC; 60 Hz); **)
Класс защиты		I (IEC 61140)
Входной ток	[A]	0,75 (400 V AC; 50 Hz) / 0,68 (480 V AC; 60 Hz); **)
Потери мощности	[W]	12,7 (400 V AC; 50 Hz) / 13,3 (480 V AC; 60 Hz); **)
Защита обратного напряжения	[V]	≤ 35 DC

Блок диаграмм

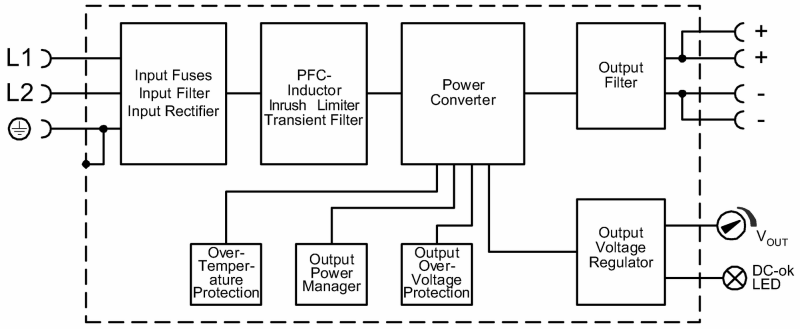

Ausgangskennlinie

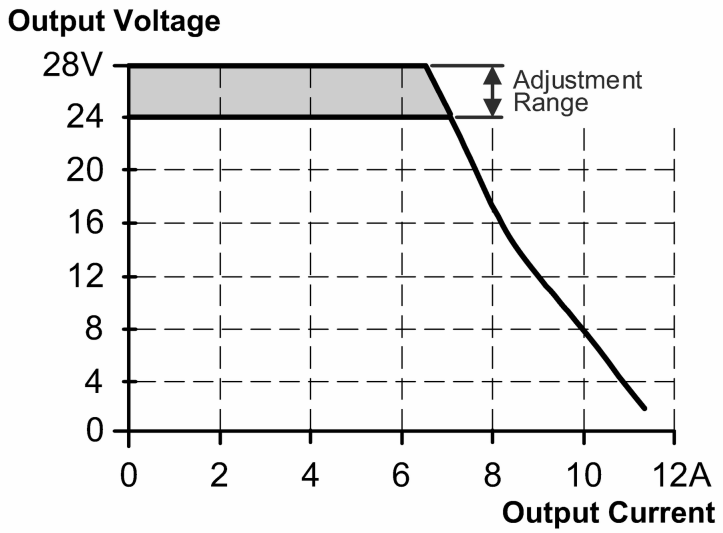

Kennlinie für Wirkungsgrad / Verlustleistung

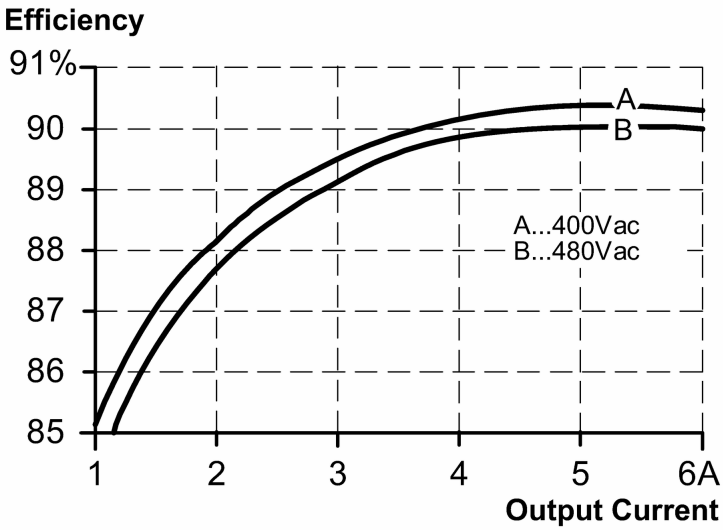

Kennlinie für Derating	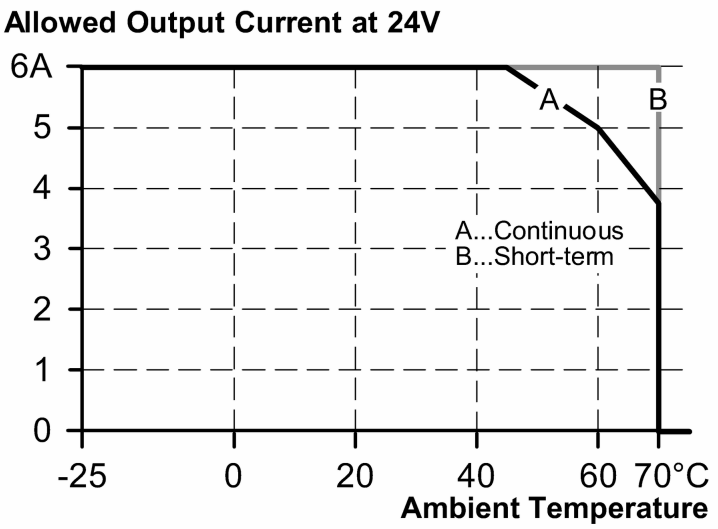
Kennlinie für Netzausfallüberbrückungszeit	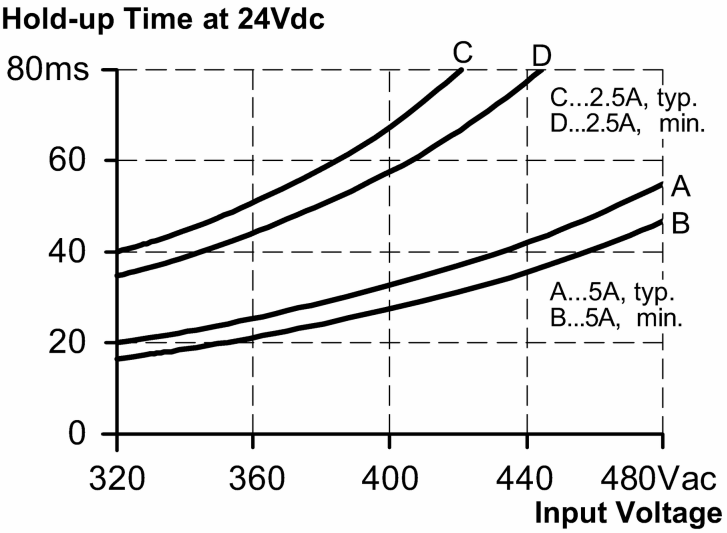

Выходы	
Параллельное соединение выходов	да *)
Serienschaltung von Ausgängen	да
Условия эксплуатации	
Температура окружающей среды [°C]	-25...70, соблюдайте свободное место для конвекции (см. инструкцию по эксплуатации)
Температура хранения [°C]	-40...85
Макс. допустимая относительная влажность воздуха [%]	95, (IEC 60068-2-30)
Степень защиты	IP 20; согласно EN 60529
Степень загрязнения	2; (IEC 62103) токопроводящее загрязнение не допускается
Испытания / одобрения	
Электромагнитная совместимость	EN 61000-6-1 EN 61000-6-2 EN 61000-6-3 EN 61000-6-4 EN 61000-3-2 класс A
UL	UL 508 (Приборы промышленных систем управления и установок)
Коррекция коэффициента мощности (PFC)	erfüllt

Ударопрочность	IEC 60068-2-27	30 g (6 ms) / 20 g (11 ms)
Виброустойчивость	IEC 60068-2-6	±1,6 mm (2...25 Hz) / 2 g (17,8...500 Hz)
MTBF [h]	1173000	

Механические данные

Материал	стальной лист
Монтаж	Рейка TH35 (по стандарту EN 60715)
Вес [kg]	0,592

Дисплеи / Элементы управления

Индикация	DC-ok 1 светодиод

электрическое подключение

Электрическое подсоединение	Винтовые клеммники

Назначение жил кабеля при подключении

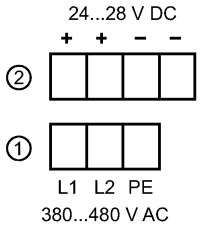

1: первичный
2: вторичный

Примечания

Примечания	*) Parallelschaltung von Ausgängen: keine Stromaufteilung; Dauerbetrieb Gefahr der Überlastung; MTTF verringert sich; > 45 °C thermische Abschaltung von Geräten möglich **) bei symmetrischer Phasenspannung Serienschaltung von Ausgängen gilt nur für gleiche Geräte bis max. 150 V DC Gesamtspannung
Упаковочная величина [штука]	1