efector200

E21218

O4 MOUNTING BRACKET 500

Принадлежности

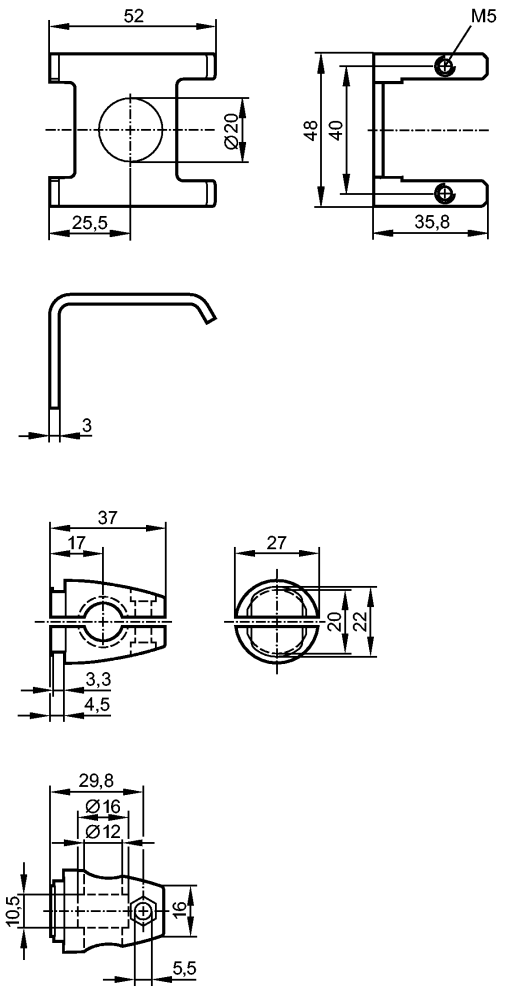

Made in Germany

Характеристики	
Монтажный набор	
Монтаж на цилиндре механизма зажима	

Механические данные	
Исполнение	для типов O4
Материал	нерж. сталь V4A (1.4404); зажим: нерж. сталь V4A
Способ монтажа	на круглый стержень Ø 12 мм
Вес [kg]	0,136

Принадлежности	
Принадлежности (входят в комплект)	2 болта с цилиндрическими головками M4 x 25; M5 x 10; гайка; M5; Винт с цилиндрической головкой; M5 x 16

Примечания	
Упаковочная величина [штука]	1