efector200

E21241

SYSTEM COMPONENT REFL BOLT

Принадлежности

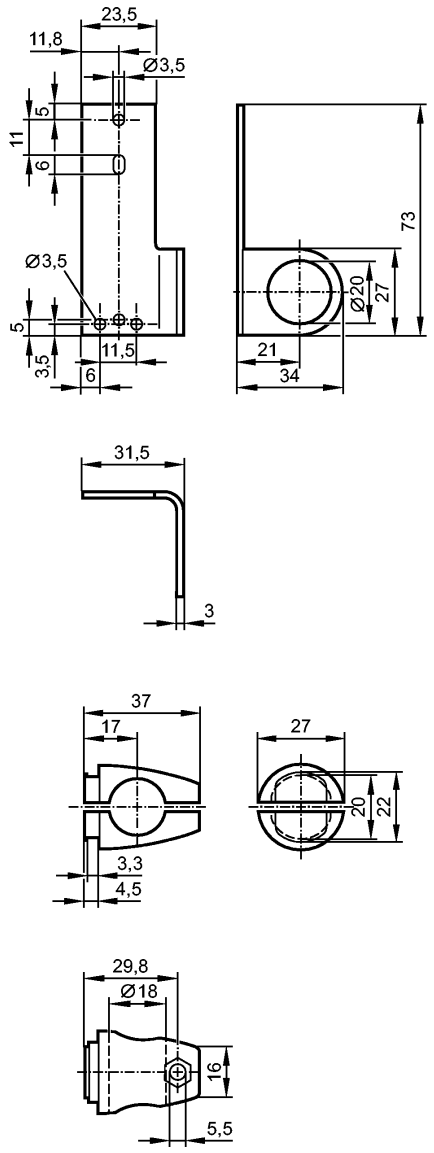

Made in Germany

Характеристики

Монтажный набор

Монтаж на цилиндре механизма зажима

Механические данные

Исполнение		для рефлектора; 72,5 x 19 мм
Материал		крепеж: нерж. сталь V4A (1.4571) (320S31); зажим: отливка из цинка
Способ монтажа		на круглый стержень Ø 18 мм
Вес	[kg]	0,121

Примечания

Упаковочная величина	[штука]	1