efector250

E2D107

MOUNTING SET BACKLIGHT 25X25

Принадлежности

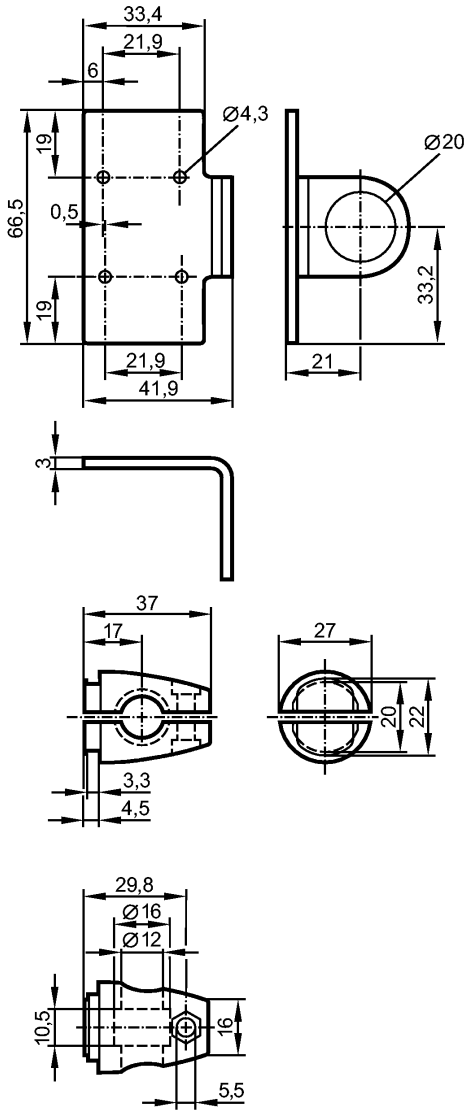

Made in Germany

Характеристики

Монтажный набор

Backlight 25 x 25 mm

Монтаж на цилиндре механизма зажима

Механические данные

Материал		Монтажная пластина: нерж. сталь V2A (1.4305) (303S22); зажим: нерж. сталь V4A
Вес	[kg]	0,155

Примечания

Упаковочная величина	[штука]	1