efector100

IS5063

IS-2002-FROG/10M/PH

Индуктивные датчики

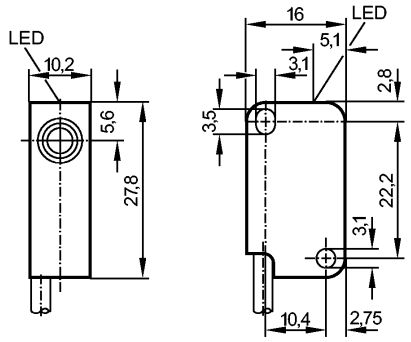

Made in Germany

CE

Характеристики	
Индуктивный датчик	
Прямоугольный корпус, пластмасса	
Кабель	
Расстояние срабатывания 2 mm; [f] установка заподлицо	

Электронные данные	
Электрическое исполнение	DC PNP/NPN
Рабочее напряжение [V]	5...36 DC; "supply class 2" согласно cULus
Класс защиты	III
Защита от переполюсовки	нет

Выходы	
Выход	NO / NC программируемый
Падение напряжения [V]	< 4,6
Минимальная нагрузка по току[mA]	4
Остаточный ток [mA]	< 0,8
Номинальный ток [mA]	200
Защита от короткого замыкания	нет
Защита от перегрузок по току	нет
Частота переключения [Hz]	2000

Диапазон контроля	
Расстояние срабатывания [mm]	2
Реальное расстояние срабатывания (Sr) [mm]	2 ± 10 %
Рабочее расстояние срабатывания [mm]	0...1,62

Точность/ погрешность	
Поправочные коэффициенты	углеродистая сталь (St37) = 1 / V2A (нерж. сталь) прибл. 0,7 / Ms (латунь) прибл. 0,4 / Cu около 0,2 / Al (алюминий) прибл. 0,3
Гистерезис [% от Sr]	1...15
Смещение точки переключения [% от Sr]	-10...10

Условия эксплуатации	
Температура окружающей среды [°C]	-25...80
Степень защиты	IP 67

Испытания / одобрения

Электромагнитная совместимость		EN 60947-5-2 EN 55011: класс B
MTTF	[лет]	3755

Механические данные

Тип монтажа		установка заподлицо
Материал		PBT (полибутилентерефталат)
Момент затяжки	[Nm]	< 0,5 (с омывателем)
Вес	[kg]	0,139

Дисплеи / Элементы управления

Индикация состояния выхода	LED	желтый

электрическое подключение

Электрическое подсоединение		Кабель PUR (полиуретан) / PVC (поливинилхлорид) / 10 m; 2 x 0,14 mm²

Назначение жил кабеля при подключении

Цвета жил

BK чёрный

WH белый

Примечания

Упаковочная величина	[штука]	1