efector200

OT5013

OTR-FPKG/US-100-IPF

Фотоэлектрические датчики

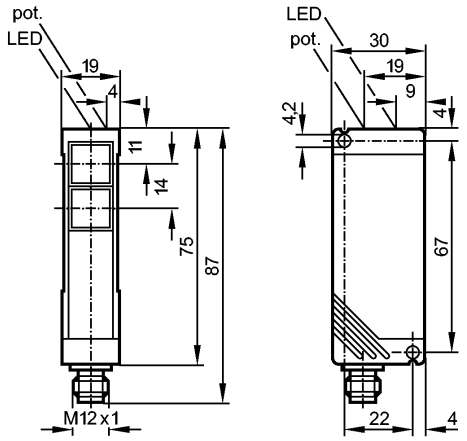

Приёмник за нижней линзой, Излучатель за верхней линзой

Made in Germany

Характеристики

Рефлекторный датчик

Прямоугольный корпус, пластмасса

Электрический разъём

Расстояние срабатывания 0,15...5m (Призматический отражатель Ø 80 (E20005))

регулируемый

Электронные данные

Электрическое исполнение		DC PNP
Рабочее напряжение	[V]	10...50 DC
Потребление тока	[mA]	40 (24 V)
Тип света		Инфракрасный свет 880 nm
Класс защиты		II
Защита от переполюсовки		да

Выходы

Выход		Настройка режима срабатывания на свет / темноту
Падение напряжения	[V]	< 2,5
Номинальный ток	[mA]	250
Защита от короткого замыкания		тактовый
Защита от перегрузок по току		да
Частота переключения	[Hz]	150

Диапазон контроля

Расстояние срабатывания	[m]	0,15...5 (Призматический отражатель Ø 80 (E20005))
Диаметр светового пятна	[mm]	262 (при максимальном диапазоне)

Функциональный резерв в зависимости от расстояния до объекта

efector200

OT5013

OTR-FPKG/US-100-IPF

Фотоэлектрические датчики

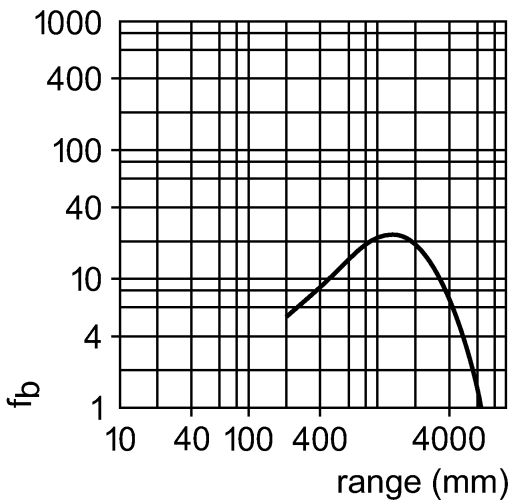

Условия эксплуатации		
Температура окружающей среды	[°C]	-25...60
Степень защиты		IP 65
Испытания / одобрения		
Электромагнитная совместимость		EN 60947-5-2
MTTF	[лет]	583
Механические данные		
Материал		PBT (полибутилентерефталат)
Материал линз		PMMA
Вес	[kg]	0,162
Дисплеи / Элементы управления		
Индикация состояния выхода	LED	желтый
Рабочий режим	LED	зелёный
электрическое подключение		
Электрическое подсоединение		Разъём M12

Назначение жил кабеля при подключении

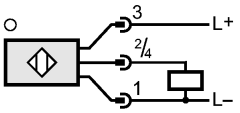

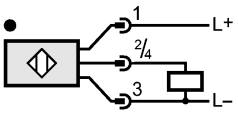

Принадлежности		
Принадлежности (входят в комплект)		Угловой кронштейн; E20461; отвертка
Примечания		
Упаковочная величина	[штука]	1