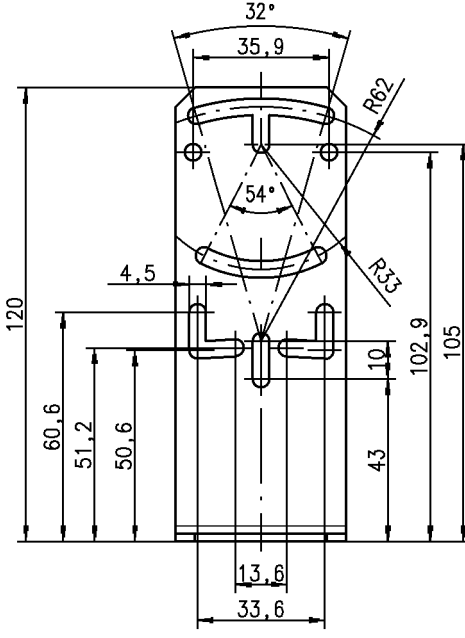
32°
35,9
R62
54°
R33
4,5
120
60,6
51,2
50,6
10
102,9
105
43
13,6
33,6

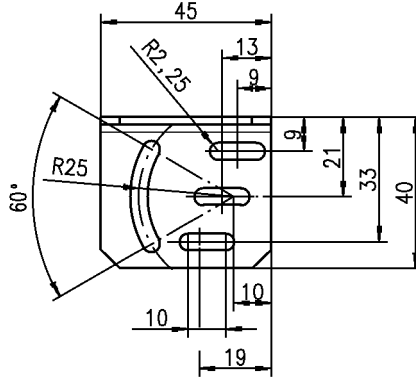
45
R2,25
13
9
9
21
33
40
R25
60°
10
10
19