Montageanweisung
Installation Instructions
Notice d'installation
Istruzioni per il montaggio
Instrucciones de montaje
Инструкция по монтажу
安装说明
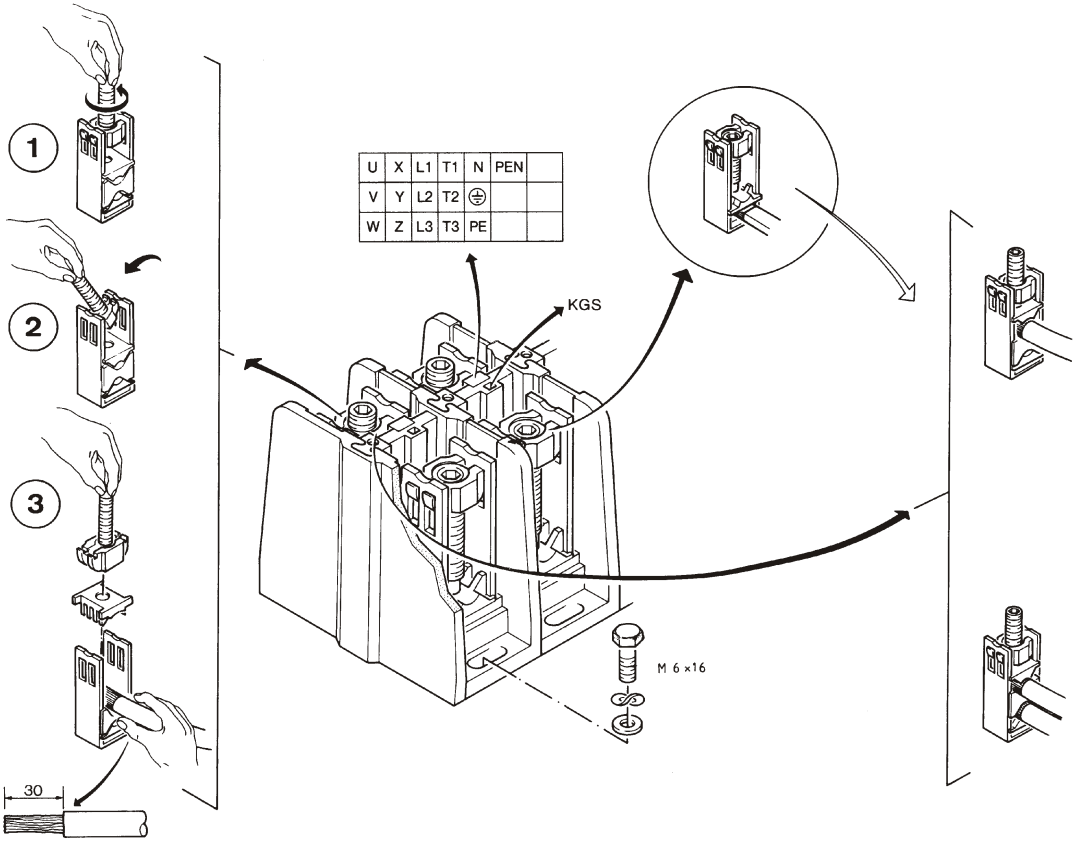
K 240/...