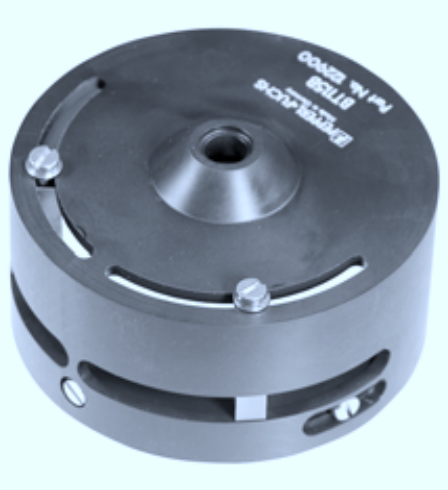

CE

Код для заказа

BT115B

Привод датчика для серии F31

Характеристики

- 3 Возможно определение фактического положения при помощи сенсорного датчика двойного назначения модельной серии F31
- Бесступенчатое регулирование верхнего и нижнего уровня демпфирования
- Постоянный флажок для ручного управления
- 2 x флажка для ручного управления с интервалом 90° и возможностью перестановки на 90°
- Пригоден для приводов правого и левого вращения

Размеры

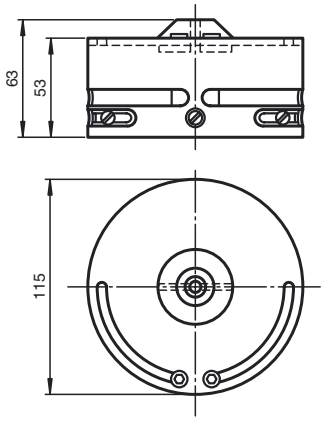

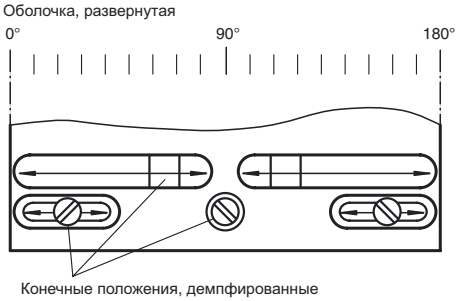

Технические данные

Общие данные	
Диаметр кольца	≤ 105 мм
Высота пружинного стопорного кольца	≤ 5 мм
Окружающие условия	
Окружающая температура	-25 ... 70 °C (248 ... 343 K)
Механические данные	
Диаметр вала	< 90 мм
Высота вала	30 мм и 50 мм
Шаблон отверстий для крепления	30 x 130 мм
Материал	
Корпус	Полиамид (ПА)
Промежуточная шайба	Полиамид (ПА) (2 шт. толщиной 10 мм)
Крепежный винт	для привода датчика: V2A (1 шт. M6 x 35) для сенсорных датчиков -F31: Нерж. сталь V2A (2 шт. M5 x 16, 2 шт. M5 x 12)
Переключающий флажок	Нерж. сталь V2A (интегрир.)

Copyright Pepperl+Fuchs
Pepperl+Fuchs Group www.pepperl-fuchs.com
USA: +1 330 486 0001 fa-info@us.pepperl-fuchs.com
Germany: +49 621 776-4411 fa-info@pepperl-fuchs.com
Singapore: +65 6779 9091 fa-info@sg.pepperl-fuchs.com
PEPPERL+FUCHS SENSING YOUR NEEDS