Размеры

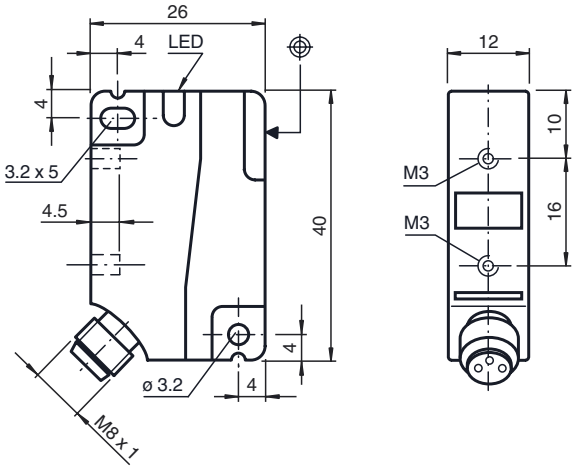

Код для заказа

NBN8-F1-E0-V3

Характеристики

- **8 мм, монтаж не заподлицо**
- **3-проводные, постоянного тока**

Подключение

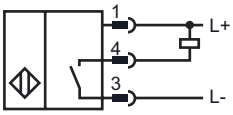

Проволока цвета в соответствии с EN 60947-5-2

1	BN
3	BU
4	BK

Технические данные

Общие данные		
Функция переключающих элементов		Тип NPNНормально-разомкнутый контакт
Интервал переключений	s_n	8 мм
Монтаж		монтаж не заподлицо
Выходная полярность		пост. ток
Гарантированный интервал переключений	s_a	0 ... 6,48 мм
Коэффициент восстановления r_{Al}		0,45
Коэффициент восстановления r_{Cu}		0,45
Коэффициент восстановления $r_{1.4305}$		0,7
Понижающий коэффициент r_{Ms}		0,55
Параметры		
Рабочее напряжение	U_B	10 ... 30 В пост. ток
Частота переключений	f	0 ... 1400 Гц
Гистерезис	H	обычно. 5%
Защита от неправильной полярности подключения		защита от неправильной полярности подключения
Защита от короткого замыкания		тактирующий
Падение напряжения	U_d	≤ 2,5 В
Рабочий ток	I_L	0 ... 250 мА
Остаточный ток	I_r	0 ... 0,01 мА обычно. 0,1 мкА при 25 °C
Ток холостого хода	I_0	≤ 15 мА
Индикация переключения		светодиод, желтый
Параметры функциональной безопасности		
$MTTF_d$		1530 a
Срок использования (T_M)		20 a
Степень диагностического покрытия (DC)		0 %
Окружающие условия		
Окружающая температура		-25 ... 70 °C (-13 ... 158 °F)
Механические данные		
Тип подключения		Штекерный разъем прибора M8 x 1 , 3-контактный
Материал корпуса		Полиамид (ПА)
Торцевая поверхность		Полиамид (ПА)
Тип защиты		IP67
Момент затяжки крепежных винтов		Резьба M3 Максимально: 1,1 Нм
Соответствие стандартам и директивам		
Соответствие стандартам		
Стандарты		EN 60947-5-2:2007 IEC 60947-5-2:2007
Лицензии и серт		
Класс защиты		
Номинальное U_i		
Номинальная U_{imp}		
Разрешение по		
Разрешение CS		
Разрешение CC		

Принадлежности

V3-WM

V3-GM

V3-WM-2M-PUR

V3-GM-2M-PUR

Дата публикации: 2011-07-22 15:51 Дата издания: 2011-07-22 184378_rus.xml