Размеры

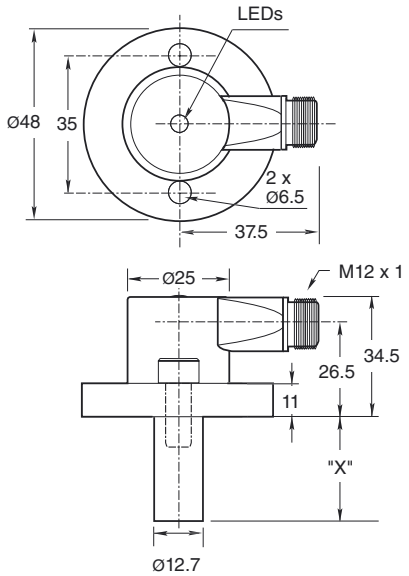

Код для заказа

NJ2-FD1-E0-1.875-V1-T-Y904488

Датчик приближения объекта, цилиндрический

Характеристики

- **прочное сварное**
- **Дальность срабатывания 2 мм**
- **3-проводные, постоянного тока**
- **Прочность на сжатие до 34,5 МПа**
- **Модель для высокой температуры**

Подключение

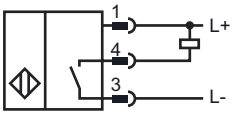

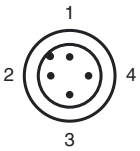

Проволока цвета в соответствии с EN 60947-5-2

1	BN
2	WH
3	BU
4	BK

Крепежные отверстия, тип NPT:
Типы NPT 1000 и 3000 фунт/кв.дюйм:
Резьба крепежного отверстия под винт — 1/4" (6,35 мм) - 20.
Минимальная глубина вхождения винта — 0,250" (6,35 мм)
Расстояние между отверстиями — 35 мм (от центра до центра).

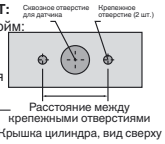

Крепежные винты:
В стандартных моделях 1000 и 3000 фунт/кв.дюйм используется два самостопорящихся винта с головкой с углублением под ключ 1/4" (0,635 мм) - 20 (в омплекте).
Рекомендуемый момент затяжки: 150 дюйм/фунт (16,95 Н·м)

Важно!
При использовании прокладки необходимо обеспечить минимальное вхождение резьбы

Технические данные

Общие данные		
Функция переключающих элементов		Замыкающий контакт NPN
Интервал переключений	s_n	2 мм
Монтаж		монтаж заподлицо
Выходная полярность		пост. токНормально-разомкнутый контакт
Гарантированный интервал переключений	s_a	0 ... 1,62 мм
Коэффициент восстановления r_{Al}		0,4
Коэффициент восстановления r_{V2A}		0,85
Параметры		
Рабочее напряжение	U_B	10 ... 30 В пост. ток
Частота переключений	f	≤ 250 Гц
Гистерезис	H	10 ... 20 % 15 обычно.
Защита от короткого замыкания		да
Падение напряжения	U_d	≤ 2 В
Рабочий ток	I_L	≤ 100 мА
Остаточный ток	I_r	< 100 мкА
Ток холостого хода	I_0	≤ 35 мА
Напряжённость магнитного поля, переменные поля		250 mT
Напряжённость магнитного поля, постоянные поля		100 mT
Предельные характеристики		
Рабочее давление динамическое		5000 psi
Индикаторы/элементы управления		
Зеленый СИД		Питание включено
светодиод, желтый		Статус выхода
Соответствие стандартам		
Стандарты		EN 60947-5-2
Окружающие условия		
Окружающая температура		-25 ... 100 °C (-13 ... 212 °F) на зонд -25 ... 85 °C (-13 ... 185 °F) на датчике
Механические данные		
Тип подключения		Приборная розетка V1
Тип защиты		IP67
Материал		Корпус: Цинк Зонд: Высококачественная сталь Фланец: Сталь
Примечание		X = 1.875 дюйма (47.6 мм)
Лицензии и сертификаты		
Разрешение по нормам UL		cULus Listed, General Purpose
Разрешение CSA		cCSAus Listed, General Purpose

Дата публикации: 2010-05-14 20:11 Дата издания: 2010-05-26 904488_RUS.xml

Приемлемы изменения вследствие технического усовершенствования возможны
Copyright Pepperl+Fuchs

Крепежные отверстия, тип NPT:
Типы NPT 1000 и 3000 фунт/кв.дюйм:
Резьба крепежного отверстия под винт — 1/4" (6,35 мм) - 20.
Минимальная глубина вхождения винта — 0,250" (6,35 мм)
Расстояние между отверстиями — 35 мм (от центра до центра).

Крышка цилиндра, вид сверху

Крепежные винты:
В стандартных моделях 1000 и 3000 фунт/кв.дюйм используется два самостопорящихся винта с головкой с углублением под ключ 1/4" (0,635 мм) - 20 (в омплекте). Рекомендуемый момент затяжки: 150 дюйм/фунт (16,95 Н/м).

Важно!
При использовании прокладки необходимо обеспечить минимальное вхождение резьбы крепежного винта на 0,250" (6,35 мм).

Дата публикации: 2010-05-14 20:11 Дата издания: 2010-05-26 904488_RUS.xml

Приемлемые изменения вследствие технического усовершенствования возможны Copyright Pepperl+Fuchs
Pepperl+Fuchs Group www.pepperl-fuchs.com
USA: +1 330 486 0001 fa-info@us.pepperl-fuchs.com
Germany: +49 621 776-4411 fa-info@pepperl-fuchs.com
Singapore: +65 6779 9091 fa-info@sg.pepperl-fuchs.com
PEPPERL+FUCHS SENSING YOUR NEEDS