Технические характеристики продукта
Характеристики

08382
Prisma Plus - Серия G - Комплект IP55 для Г-образного соединения

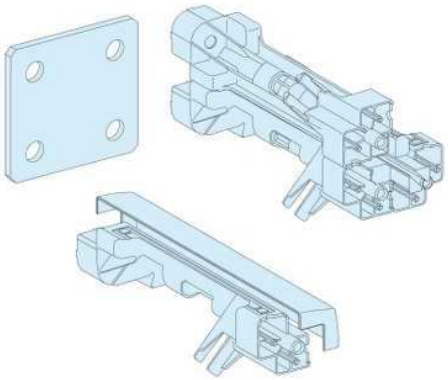

Экологичность предложения

Статус предложения	Продукт категории Green Premium
Директива RoHS	Соответствует - с 0833 - Декларация о соответствии Schneider Electric Декларация о соответствии Schneider Electric
Регламент REACh	Продукт не содержит превышающее норму количество особо опасных веществ
Экологический профиль продукта	Доступен Эксплуатационные Характеристики
Инструкция по утилизации	Не требует специальных действий для утилизации

Гарантия на оборудование

Период	The warranty on the equipment is 18 months from the date of entry into service, as evidenced by a relevant document, but not more than 24 months from the date of delivery

Основные характеристики

Диапазон	Prisma
Совместимость серий изделий	Prisma G
Степень защиты IP	IP55
Тип изделия или компонента	Комплект для соединения
Аксессуар / категория "отдельная деталь"	Комплектующие для шкафа
Совместимость продуктов	Корпус IP55

Дополнительные характеристики

Место монтажа	В ряд
Монтажное положение	In L
Описание шкафа/ячейки	Напольный шкаф Настенный шкаф
Обеспечиваемое оборудование	Triple pillar (x1) Single pillar (x1)
Количество на один комплект	Комплект из 1 шт.
Масса продукта	2.2 кг
Обработка поверхности	Матовая Smooth
Защитное исполнение	Электрофорезн. обработка и гор.-полимер. эпоксидно-полиэстр. порошковое покрытие

Информация, представленная в данном разделе, содержит общее описание и / или технические характеристики продуктов.
Этот документ не предназначен и не может использоваться для определения пригодности или надежности этих продуктов в конкретных случаях их применения пользователями.
Любой пользователь обязан выполнить своевременный и полный анализ рисков, дать оценку и протестировать продукт в конкретном соответствующем применении.
Ни Schneider Electric, ни любой из ее филиалов или дочерних компаний не несет ответственности за неправильное использование информации, содержащейся в настоящем разделе.