Технические характеристики продукта

Характеристики

VW3A9631

Комплект DNV размер 10 110кВт

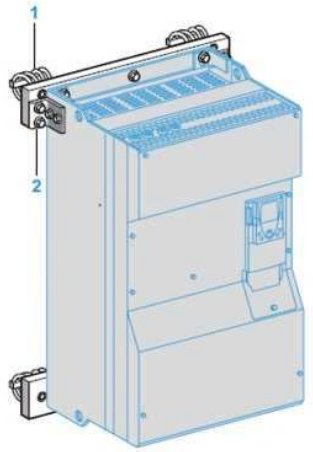

Основные характеристики

Аксессуар / категория "отдельная деталь"	Крепежные и монтажные принадлежности
Аксессуар / тип отдельной детали	Комплект DNV
Аксессуар / наименование отдельной детали	Комплект DNV
Совместимость продуктов	ATV61HD90M3X ATV71HD75M3XD ATV71HC11N4D
Аксессуар / назначение отдельной детали	Привод с регулируемой частотой вращения
Совместимость серий изделий	Altivar 61 Altivar 71
Применение изделия	Удовлетворять требованиям сертификационной организации DNV

Дополнительные характеристики

Состав комплекта	Крепежные принадлежности Виброизолирующие опоры Механические фиксаторы (профили икронштейны) для крепления
Масса продукта	15 кг

Экологичность предложения

Статус предложения	Продукт не входит в категорию Green Premium
Директива RoHS	Соответствует - c 1002 - Декларация о соответствии Schneider Electric Декларация о соответствии Schneider Electric

Гарантия на оборудование

Период	The warranty on the equipment is 18 months from the date of entry into service, as evidenced by a relevant document, but not more than 24 months from the date of delivery

Информация, представленная в данном разделе, содержит общее описание и / или технические характеристики продуктов.
Этот документ не предназначен и не может использоваться для определения пригодности или надежности этих продуктов в конкретных случаях их применения пользователями.
Любой пользователь обязан выполнить своевременный и полный анализ рисков, дать оценку и протестировать продукт в конкретном соответствующем применении.
Ни Schneider Electric, ни любой из ее филиалов или дочерних компаний не несет ответственности за неправильное использование информации, содержащейся в настоящем разделе.