Аксессуары для монтажа
Для энкодеров с полым валом
RME-4

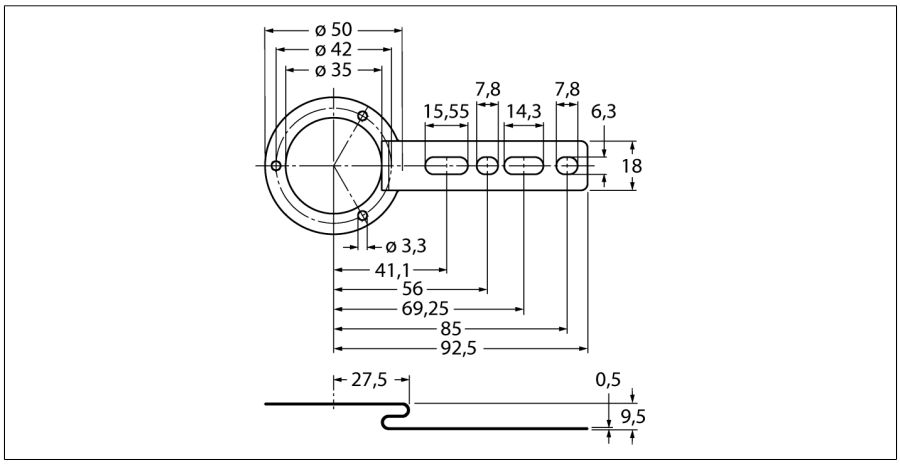

- **Монтажная пластина, диаметр 80… 170 мм**
- **Удлиненная версия, гибкий**
- **Для низко-динамичных применений с осевой и радиальной вибрацией**
- **Материал: Нерж. сталь**

Тип	RME-4
Идент. №	1544615
Материал корпуса	Нержавеющая сталь

Edition • 2016-05-18T13:05:06+02:00

Hans Turck GmbH & Co.KG • D-45472 Mülheim an der Ruhr • Witzlebenstraße 7 • Tel. 0208 4952-0 • Fax 0208 4952-264 • more@turck.com • www.turck.com