Pick-to-Light
датчик положения
Набор световой сетки
PVA100P6

Industrial Automation

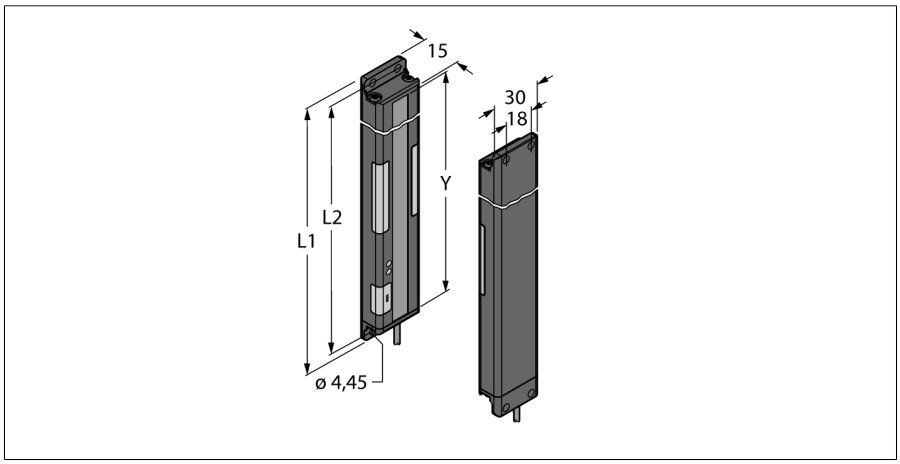

- **Поле сканирования L2: 100 см**
- **5-лучевая система, шаг лучей 25 мм**
- **Передатчик/Приемник**
- **Макс. диапазон 2 м.**
- **Светлый/Темный режим**
- **Выбор частоты во избежание перекрестных помех**
- **Рабочее напряжение 12…30 В =**
- **Выход приемника: переключающий PNP**
- **Горит вход требования операции +24 В**
- **Степень защиты IP62**

Тип	PVA100P6
Идент. №	3052901

Назначение	Pick-to-Light
Рабочий режим	световой барьер
для подключения в каскад	no
Корпус	прямоугольный
Размеры	15 x 30 x 137.8 мм
Материал корпуса	Металл, AL, Cat6,покрытие черным лаком
Соединение	кабель, 4-проводн.
электрическая версия	Постоянный ток, PNP
Длина кабеля	2 м
Материал оболочки кабеля	ПВХ
Класс защиты	IP62
Температура окружающей среды	0…+50 °C
Approvals	CE, cURus

Рабочее напряжение	12… 30В =

Тип источника света	ИК
Высота зоны детектирования	100 мм
с регулировкой	no

Схема подключения

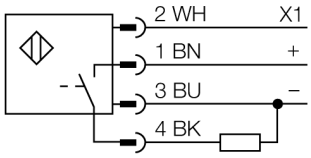

Принцип действия

Световая завеса используется для детектирования ошибок последовательности сборки, имеет яркую индикацию на приемнике и излучателе, направляя оператора на выполнение требуемой операции сборочной последовательности. Тем самым помогая избежать пропущенных деталей и неправильной сборки. Модуль управления рассчитывает последовательность сборки и инициирует следующий шаг после получения отклика от световой завесы. Пропуск детектируется мгновенно и отображается мигающим красным светом.

Edition • 2016-05-18T15:36:13+02:00

Hans Turck GmbH & Co.KG • D-45472 Mülheim an der Ruhr • Witzlebenstraße 7 • Tel. 0208 4952-0 • Fax 0208 4952-264 • more@turck.com • www.turck.com

Аксессуары

Наименование	Идент. №		Чертеж с размерами
SMBPVA5	3056500	Монтажный кронштейн для PVA100, ХК сталь, прорезь для блока переключателей	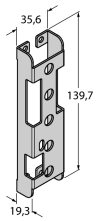
SMBPVA5A	3062446	Монтажный кронштейн для PVA100, ХК сталь, прорезь для блока переключателей, защита от света	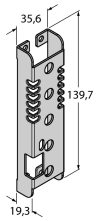
SMBPVA5AB	3070805	Монтажный кронштейн для PVA100, ХК сталь, без прорези для блока переключателей, защита от света	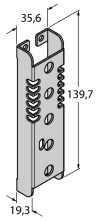
SMBPVA1	3056884	Монтажный зажим, нержавеющая сталь, для PVA и PVD, комплект состоит из 2 зажимов и винтов	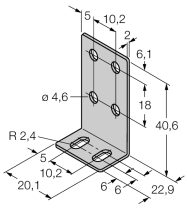

Edition • 2016-05-18T15:36:13+02:00

 Hans Turck GmbH & Co.KG • D-45472 Mülheim an der Ruhr • Witzlebenstraße 7 • Tel. 0208 4952-0 • Fax 0208 4952-264 • more@turck.com • www.turck.com