Фотоэлектрический датчик
Рефлективный лазерный датчик
PD45VP6LLPQ

Industrial Automation

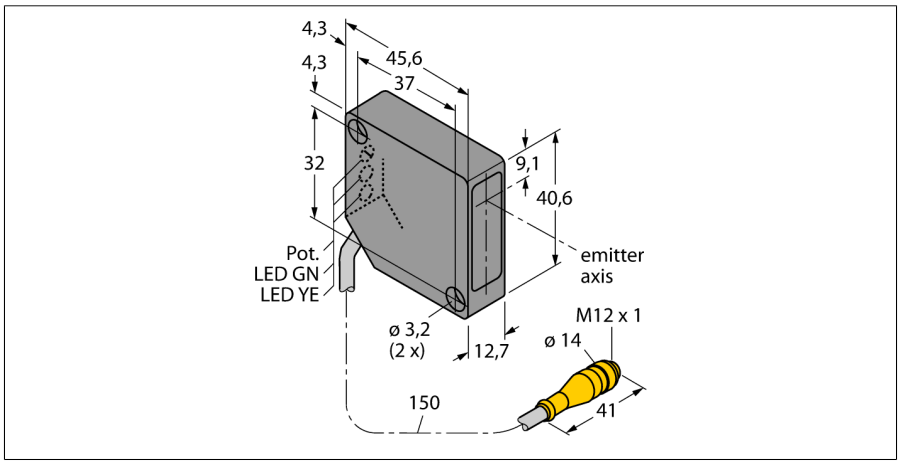

- **Лазерный датчик с высоким коэффициентом усиления**
- **Диапазон чувствительности 10.6 m**
- **Отражатель BRT-36X40BM включен с объем поставки**
- **Разъем "папа" M12 x 1**
- **Регулировка чувствительности потенциометром**
- **Режимы на свет/на темноту**

Тип	PD45VP6LLPQ
Идент. №	3058622
Рабочий режим	Рефлективный лазерный барьер (триангуляция) с поляризационным фильтром
Тип источника света	красн.
Длина волны	670 нм
Класс лазера	⚠ 2
Reichweite	200…10600мм
Температура окружающей среды	-10…+45°C°C
Рабочее напряжение	10… 30В =
Ток холостого хода I_0	≤ 20 мА
Выходная функция	Переключающий контакт, PNP
Частота переключения	2.5 кГц
Задержка готовности	≤ 1 с
Рассоединение при превышении предельного тока	> 220 мА
Approvals	CE
Конструкция	прямоугольный, PicoDot
Размеры	45.6мм x 12.7мм x 40.6 мм
Материал корпуса	Пластмасса, ABS
Линза	пластмасса, акрил
Соединение	Кабель с разъемом, M12 x 1
Класс защиты	IP54
Индикатор рабочего напряжения	светодиодзел.
Индикация состояния переключения	светодиод желтый
Индикация ошибки	светодиод зел. блики

Схема подключения

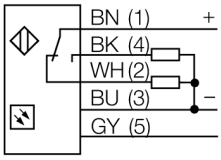

Принцип действия

Рефлективный датчик включает излучатель и приемник, каждый в индивидуальном компактном корпусе. Световой пучок от излучателя направляется на отражатель, который возвращает свет на приемник. Объект детектируется, когда он прерывает этот световой пучок. Рефлективным датчикам присущи те же преимущества, что и оппозитным датчикам (хороший контраст и высокий коэффициент усиления). Кроме того, требуется установить и присоединить только одно устройство. Недостатками являются меньшее расстояние детектирования и помехи при детектировании блестящих объектов без поляризационного фильтра.

Коэфициент усиления

Зависимость коэффициента усиления от расстояния

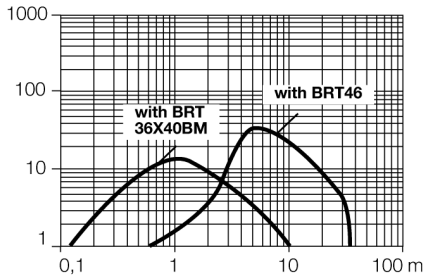

Edition • 2016-02-19T16:03:54+01:00

Hans Turck GmbH & Co.KG • D-45472 Mülheim an der Ruhr • Witzlebenstraße 7 • Tel. 0208 4952-0 • Fax 0208 4952-264 • more@turck.com • www.turck.com