Соединительная система
Y-разветвитель без кабеля, розетка M12 x 1 - 2 x вилки M12 x 1
VB2-FKM4.4-2FSM4

Industrial Automation

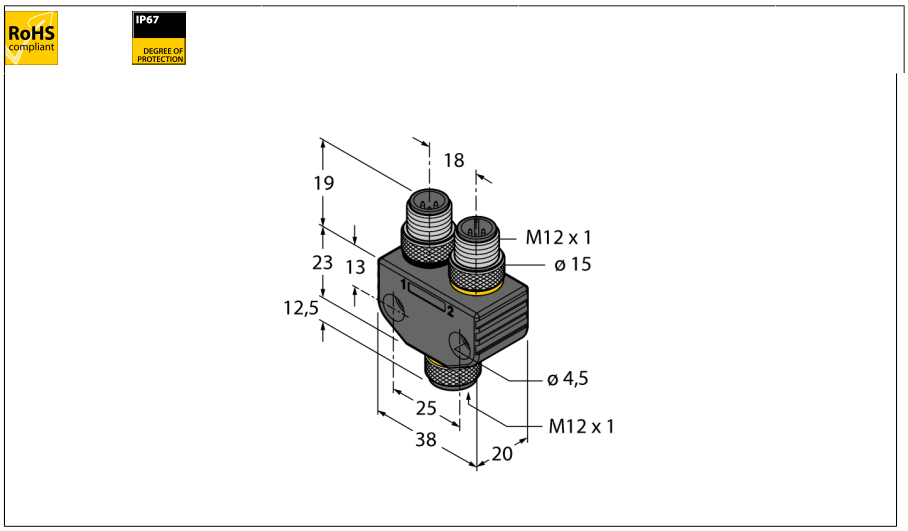

- **Розетка M12, 4-конт.**
- **Вилка M12, 3-конт.**
- **Соответствие директиве RoHS**
- **Степень защиты IP67**

Конфигурация контактов:

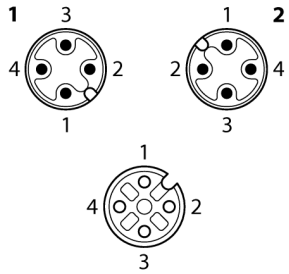

схема

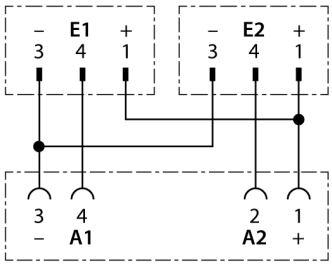

Тип	VB2-FKM4.4-2FSM4
Идент. №	6930561
Соединительная коробка	Розетка, 2 вилки, M12 x 1
Количество поля	4/3
Контакты	латунь, CuZn, золоченный
Подложка контактов	пластмасса, TPU, черн.
Ручка	пластмасса, TPU, черн.
Соединительная гайка/винт	латунь, CuZn, никелированный
Уплотнитель	пластмасса, FPM/FPM
Класс защиты	IP67, только в затянутом состоянии
Механический срок службы	> 100 Срок службы контактов
Степень загрязненности	3/2
Момент затяжки	0.8 … 1 Нм
	(соблюдайте макс. значения!)
Электрические характеристики +20 °C	
Допустимая нагрузка	4 A
Напряжение [Umax]	макс. 250 В
Прямое сопротивление	≤ 5 мОм
сопротивление изоляции	≥ 10^8 Ω
температура окружающей среды	
в движении.....	-30 … 90°C

Edition • 2016-05-19T07:51:23+02:00

Hans Turck GmbH & Co.KG • D-45472 Mülheim an der Ruhr • Witzlebenstraße 7 • Tel. 0208 4952-0 • Fax 0208 4952-264 • more@turck.com • www.turck.com