система соединения привода/датчика, M8 x 1/Ø 8мм 8-портовая коробка, M 8x1, с интегрированным кабелем 8MBM8-4P3-5/S1117

Industrial Automation

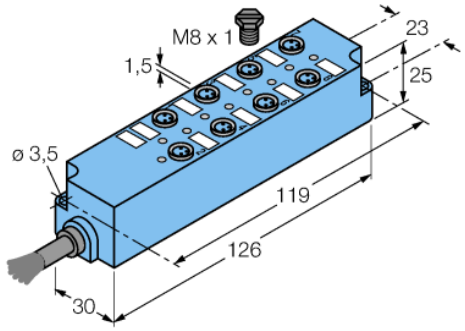

- **прочный, полностью встроенная коробка привода/датчика**
- **степень защиты IP67**
- **двухрядная конструкция для оптимального управления**
- **возможно использование кабелей другой длины и материалов**
- **Схема PNP**
- **PUR кабель**
- **PVC и безгалогенный**
- **for demanding and high-flex applications**

Тип	8MBM8-4P3-5/S1117
Идент. №	8025651
Соединительная коробка вводов/выводов	8 портов, с интегрированным кабелем
Корпус	пластиковый, PA 6 GF, голубой
Функция переключения	pnp
Гнездо вход/выход	M8 x 1
Количество поля	4
Индикатор рабочего напряжения	LED зеленый
Индикатор состояния переключения	LED желтый
Механический срок службы	> 100 Срок службы контактов
Степень загрязненности	3
вилка	разъем "мама"
Контакты	металл, CuZn, золоченный
Подложка контактов	пластиковый, PA 6 GF, голубой
Уплотнитель	пластиковый, FPM/FKM
Кабель	S1117, Lif12YH-11YH
Диаметр кабеля	8.5мм
Длина кабеля	5 м
Оболочка кабеля	PUR, BK
Изоляция проводников	TPE
Цвета провода	VT, RD, GY, RD/BU, GN, GY/PK, WH/GN, WH/YE, WH/GY, BK, YE/BN, BN/GN, WH, YE, PK, GY/BN BU, BN
Ядро поперечного сечения	16x0.25мм^2
Порядок проводов литцендрата	32x0.1 мм
Ядро поперечного сечения	2x0.5мм^2
высокочастотный обмоточный провод	64x0.1мм
Допустимая нагрузка	2 A на контакт сигнала, полный ток 6 A
сопротивление изоляции	$\geq 10^8\ \Omega$
Прямое сопротивление	≤ 5 мОм
Радиус изгиба (гибкое применение)	> 10 x Ø

Схема подключения

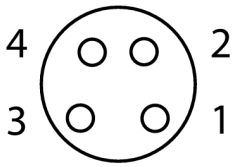

Качество кабеля S1117

Гибкий PVC и безгалогенный кабель контроля с PUR оболочкой и TPE изоляцией проводников. Термоустойчивость колеблется от -40°C до +90°C. Устойчивость к нефтяным продуктам и огнестойкость в соответствии с VDE 0472. Этот кабель подходит для использования в роботостроении,ююююююююююююююююююю

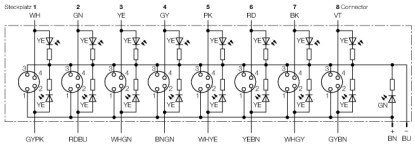

Edition • 2016-05-19T09:05:19+02:00

Hans Turck GmbH & Co.KG • D-45472 Mülheim an der Ruhr • Witzlebenstraße 7 • Tel. 0208 4952-0 • Fax 0208 4952-264 • more@turck.com • www.turck.com